CONFIGURAÇÃO DE PENAS P/ PLOTAGEM

COR	ESP.
1	0,4
2	0,2
3	0,6
4	0,25
5	0,3
6	0,5
7	0,25
8	0,2
9	0,15

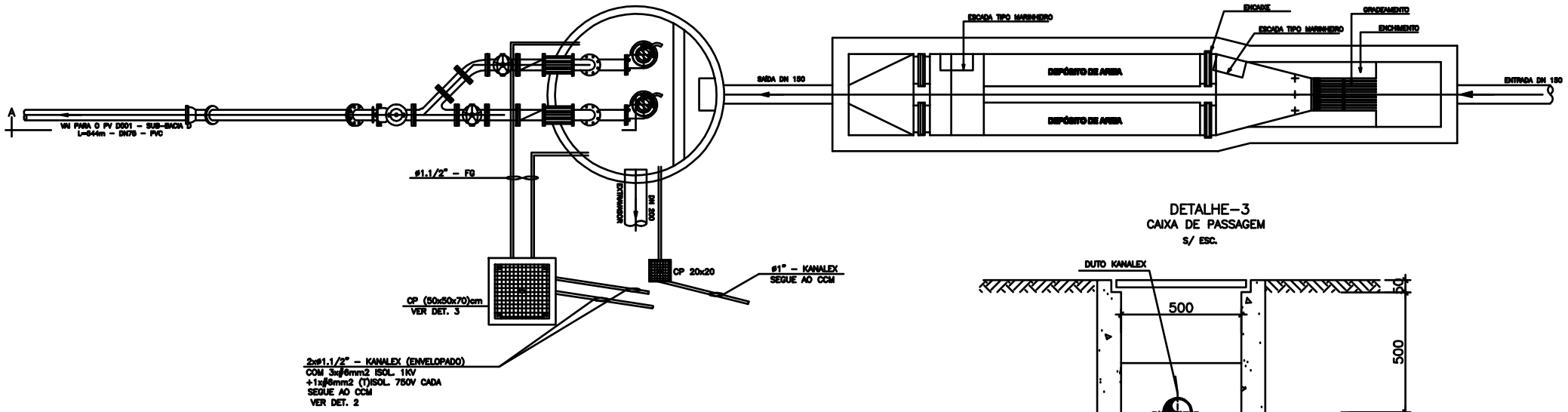

PLANTA BAIXA ELEVATÓRIA E.B

ESC.1:25

DETALHE–3

CAIXA DE PASSAGEM

S/ ESC.

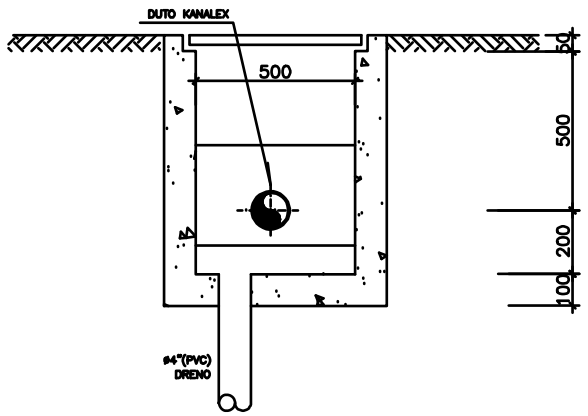

DETALHE–2

ENVELOPAMENTO

S/ ESC.

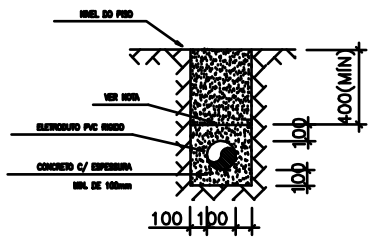

NOTA:

1 – OS ELETRODUTOS SUBTERRANEOS DE PVC TERÃO QUE SER ENVELOPADOS EM CONCRETO E NA EXTENSÃO DO ENVELOPE (SUPERFICIE) A CADA 2m TERÁ A INSCRIÇÃO "ESCELSA ENERGIZADO" C/ TINTA VERMELHA.

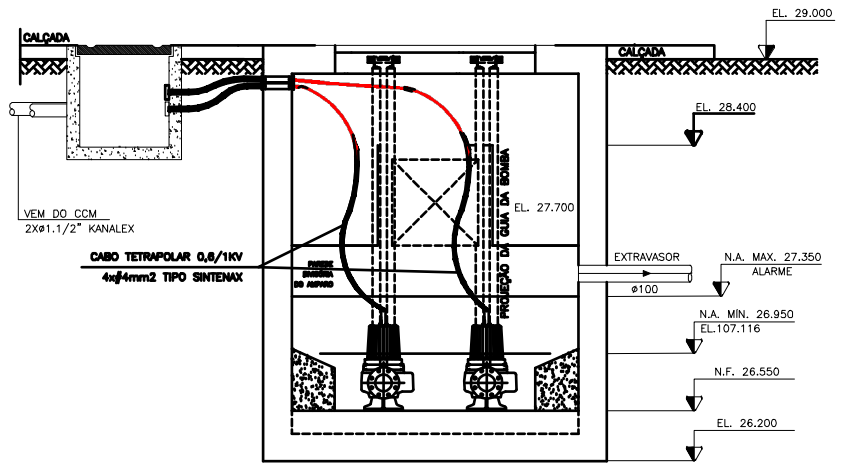

CORTE CC

ESC.1:25

ESTE DESENHO É PROPRIEDADE DA COMPANHIA ESPÍRITO SANTENSE DE SANEAMENTO – CESAN E NÃO PODE SER COPIADO SEM SUA AUTORIZAÇÃO.

NÚMEROS	TÍTULOS	Nº	LOCAL	DISCRIMINAÇÃO	DES.	DIV.	GER.	DATA
PRINCIPAIS DESENHOS DE REFERÊNCIA		REVISÃO						

CANCELA E SUBSTITUI O DESENHO NÚMERO:

CANCELADO E SUBSTITUÍDO PELO DESENHO NÚMERO:

CENTRO DE DOCUMENTAÇÃO

RECEBIDO: / /

Nº DOC.: ASS.:

APROVAÇÃO CESAN:

ASS.: MATR.:

UNID.: DATA: / /

ESTA APROVAÇÃO NÃO ISENTA A CONTRATADA DE SUAS RESPONSABILIDADES LEGAIS.

EMITENTE: ATEC ENGENHARIA — ATEC ATUAL COMÉRCIO E SERVIÇOS LTDA

PROJETADO: HELTON ALVES BOASQUIVES — COORDENADOR:

CREA: 6938–D REGIÃO: ES — CREA: REGIÃO:

DESENHO: HELTON ALVES — Nº DES. PROJETISTA:

DATA: / 06 /11

RESPONSÁVEL TÉCNICO: HELTON ALVES BOASQUIVES

CREA: 6938–D REGIÃO: ES ART Nº: DATA: 06/11

EMISSÃO CESAN		DATAS
PROJETADO:	ATUAL COMÉRCIO E SERVIÇOS LTDA	06/11
CREA: –		
DESENHADO:		06/11
VERIFICADO:	WAGNER DALVI BARIOLIN	06/11
DIVISÃO:	VALDIK BOARPIM FANCHIOTTI	06/11
GERÊNCIA:	SANDRA SILV	06/11

CESAN

MUNICÍPIO: ÁGUA DOCE NORTE | DISTRITO: SEDE | BAIRRO:

NOME DO EMPREENDIMENTO: COMPLEMENTAÇÃO DO SISTEMA COLETOR DE ESGOTO

TÍTULO: ESTAÇÃO ELEVATÓRIA DE ESGOTO BRUTO 2 – EEEB2

PROJETO ELÉTRICO

PLANTA BAIXA E DETALHES

ESCALA:	FOLHA:	Nº CESAN	REV:
INDICADA	02 / 03		0